0 601 145 503
Issue / Stand 07-09-14 **Fig./Abb. 1**

Achtung! Alt Pos. 3, 43, 44, 841 nicht mehr lieferbar!
Neu Pos. 803 Umbausatz alt-neu (3+841)
Attention! Old pos. 3, 43, 44, 841 are no longer available!
New pos. 803 replacement set old-new (3+841)

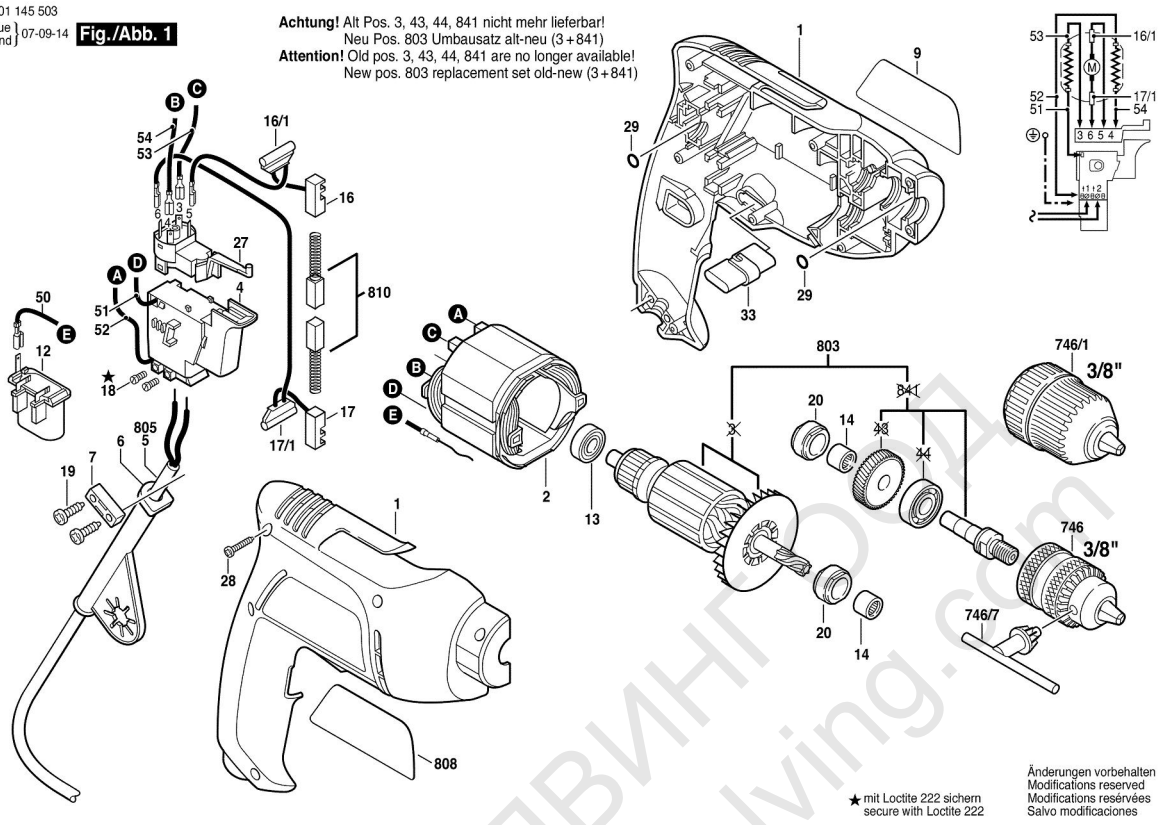

Опазване на околната среда: хартията е избелена безхлорно и може да бъде рециклирана.

Моля, обърнете внимание: ремонтите, изменениятa и излитването трябва да бъдат извършвани професионално.
Трябва да бъдат спазвани указанията за безопасност съгласно IEC, EN, VDE, AFNOR и други валидни в съответната страна
Правата за технически изменения и изменения на цената запазени. Информацията за продуктите и цените / ценовите групи се

Състояние: 20.9.1999

Поз.	Бр	Каталожен №	Обозначение	Указания/предшестве	PG	
1	1	2 605 104 638	ЧЕРУПКА НА	СИНЬО	29	T
2	1	2 604 220 640	КАБЕЛНА ОБУВКА	230-240V .	31	T
4	1	2 607 200 398	ПУСКОВ	.	30	T
6	1	2 600 707 059	НАКРАЙНИК ЗА	Ø 6,9 MM .	12	T
7	1	2 601 035 001	ДЪРЖАЧ НА КАБЕЛ	.	11	T
9	1	2 609 130 111	ФИРМЕНА	.	15	T
12	1	2 607 329 114	КОНДЕНЗАТОР	.	20	T
13	1	2 600 905 032	РАДИАЛЕН	7x19x6MM .	19	T
14	2	2 600 917 003	ИГЛЕН ЛАГЕР	Ø8x8 MM .	14	T
16/1	1	2 604 465 108	ЗВЕНО ЗА	.	11	T
17/1	1	2 604 465 107	ЗВЕНО ЗА	.	11	T
18	2	2 603 410 001	ЦИЛИНДРИЧЕН	M3x6,5-4.8 .	11	T
19	2	2 910 611 019	ЦИЛИНДРИЧЕН	DIN 7981-ST3,9x16-C-	13	T
20	2	2 609 110 018	ЛАГЕРЕН ЕЛЕМЕНТ	.	11	T
27	1	2 607 200 416	ПРЕВКЛЮЧВАТЕЛ	.	21	T
28	7	2 603 435 065	ЦИЛИНДРИЧЕН	.	11	T
29	2	1 900 210 000	O-Ring	5x1,5 MM .	11	T
33	1	2 609 100 002	ПРЕДПАЗЕН КАПАК	.	11	T
50	1	2 609 120 006	ЗАЗЕМЯВАЩ	.	13	T
51	1	2 604 448 212	СВЪРЗВАЩ	.	11	T
52	1	2 604 448 060	ПРОВОДНИК	L=173MM БЯЛО	11	T
53	1	2 609 120 004	СВЪРЗВАЩ	.	11	T
54	1	2 609 120 005	СВЪРЗВАЩ	.	11	T
746	1	1 608 571 047	ПАТРОННИК	Ø 1-10 MM, 3/8" .	30	T
746/7	1	2 607 950 007	КЛЮЧ ЗА	SG2 .	18	T
803	1	2 609 199 014	МОДУЛ	220-240V .	39	T
805	1	1 607 000 385	ЗАХРАНВАЩ КАБЕЛ	EU 2,6m 2 x 1,0 mm .	23	T
808	1	1 601 106 032	ТАБЕЛКА	26x52 MM .	13	T
810	1	2 604 321 904	ЧЕТКИ-КОМПЛЕКТ	.	22	T

Поз.	Бр	Каталожен №	Обозначение	Указания/предшестве	PG	

ЕЛЕКТАЛВИНГ ООД
www.lashkov.galving.com